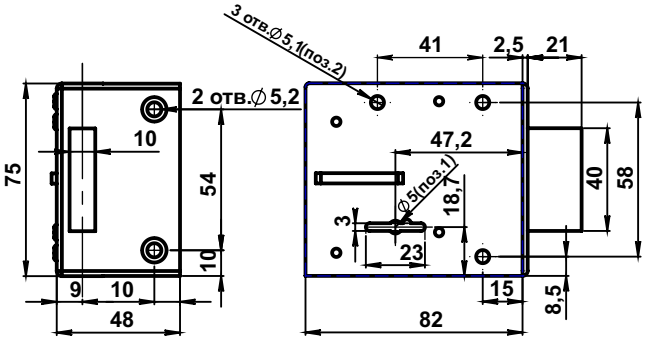

ОСОБЕННОСТИ ЗАМКА "ГАРАНТ Н"

Замок сертифицирован 2 классом по ГОСТ 5089-2011, замок накладной с плоским ригелем; сувальдный блокирующий механизм сейфового типа; высокая точность изготовления исключает возможность открывания подбором ключа; сохраняет работоспособность после попадания в скважину посторонних предметов. Ригель, изготовленный из высококачественной стали имеет вылет 21 мм и обеспечивает повышенную сопротивляемость к взлому и высокую степень защиты. Возможно изготовление на ригеле двух засовов-крюков, которые защищают дверь от отжимания. Конструкция и внешний вид замка защищены патентами № 43823 от 15.11.97, № 44681 от 16.10.98, № 2142542 от 10.12.99. Замок изготовлен в соответствии с ГОСТ 5089-2011 и соответствует климатическому исполнению УХЛ 3.1 по ГОСТ 15150-69.

ХАРАКТЕРИСТИКА ЗАМКА "ГАРАНТ Н"

Запирание поворотом ключа обеспечивает ригель, шириной 40 мм, толщиной 10 мм с вылетом 21 мм.

1. ОБЩИЕ УКАЗАНИЯ.

1.1. Перед установкой и эксплуатацией замка ознакомьтесь с настоящим руководством и выполняйте его.
1.2. Замок "Гарант Н" предназначен для запирания дверей правого и левого исполнения.
1.3. Замок по конструкции накладной, с наружной и внутренней сторон блокирующий механизм может быть открыт только ключом.
1.4. Фирма-изготовитель может вносить в конструкцию замка изменения и дополнения, не понижающие его надежность и секретность.

2. КОМПЛЕКТ ПОСТАВКИ.

1. Замок.....1шт
2. Коробка ответная.....1шт
3. Ключ.....шт
4. Упаковка.....1шт
5. Паспорт.....1шт

Примечание: 1. Изготовление ключей к замку возможно только в условиях фирмы-изготовителя. Заказ на изготовление дополнительных ключей принимается фирмой только при предъявлении оригинала ключа и настоящего руководства.
2. По согласованию с оптовыми покупателями возможна поставка замка с различными вариантами отделки, комплектации и любым количеством ключей. 3. Крепеж для установки замка в комплект поставки не входит.

3. УСТАНОВКА ЗАМКА.

3.1. Произвести разметку двери, согласно прилагаемой схемы. Вырезать в торце двери паз под планку замка. Просверлить отверстие (поз.1) под ключ диаметром 6 мм и разделать паз под ключ.

3.2 Наметить замок на дверь с внутренней стороны и закрепить его через 2 отверстия диаметром 6 мм на корпусе замка с внутренней стороны двери с отверстия в лицевой планке диаметром 4 мм (торец двери), не применяя скобу.
3.3. Установить наружную накладку так, чтобы язык свободно и без перекоса входил в корпус замка. Разметить и вырезать в коробке двери паз для установки ответной коробки. Установить и закрепить шурупами ответную коробку так, чтобы планки входили в отверстия без усилий и перекосов. Проверить работу замка снаружи и изнутри.
3.4. При установке замка необходимо выдержать зазор между лицевой планкой и ответной коробкой не более 2х мм.
3.5. Запрещается доработка замка потребителем без согласования с фирмой-изготовителем. Запрещается вскрытие и смазывание корпусного механизма замка маслами. Запрещается наносить удары по замку и прилагать чрезмерные усилия при его установке.

4. СВИДЕТЕЛЬСТВО О ПРИЕМКЕ.

Замок соответствует требованиям технической документации и образцу-эталону.

Номер замка _____ **Дата выпуска** _____ **ШТАМП ОТК**

Номер упаковщика _____

5. ГАРАНТИЙНЫЕ ОБЯЗАТЕЛЬСТВА.

5.1. Изготовитель гарантирует безотказную работу замка в течении 12 месяцев со дня продажи при строгом соблюдении потребителем требований по установке и эксплуатации замка.
5.2. Замок, вышедший из строя в период гарантийного срока службы, изготовитель обязуется заменить новым, если невозможно устранить дефект.
5.3. Претензии не принимаются, если неисправность (повреждение) возникла в результате небрежного обращения потребителя с изделием (деформация, расверпивание, сварка и т.п.) или несоблюдения правил установки и эксплуатации.
5.4 Ремонт производится только в условиях завода-изготовителя, либо гарантийных мастерских.
По вопросам качества замка и заказа дополнительных ключей обращаться по телефону:(495) 748-24-26 или адресу:
143980, РОССИЯ, Московская обл., г. Жереновдорожкин, ул. Луговая д. 14, корпус 1, http:\\www.gerion.ru\, http:\\ирпон.рф\,
технические отдел E-mail: XZ.60@mail.ru и отдел сбыта E-mail: gerionsbyt@yandex.ru

Дата продажи _____ **Штамп магазина** _____

ОСОБЕННОСТИ ЗАМКА "ГАРАНТ Н"

Замок сертифицирован 2 классом по ГОСТ 5089-2011, замок накладной с плоским ригелем; сувальдный блокирующий механизм сейфового типа; высокая точность изготовления исключает возможность открывания подбором ключа; сохраняет работоспособность после попадания в скважину посторонних предметов. Ригель, изготовленный из высококачественной стали имеет вылет 21 мм и обеспечивает повышенную сопротивляемость к взлому и высокую степень защиты. Возможно изготовление на ригеле двух засовов-крюков, которые защищают дверь от отжимания. Конструкция и внешний вид замка защищены патентами № 43823 от 15.11.97, № 44681 от 16.10.98, № 2142542 от 10.12.99. Замок изготовлен в соответствии с ГОСТ 5089-2011 и соответствует климатическому исполнению УХЛ 3.1 по ГОСТ 15150-69.

ХАРАКТЕРИСТИКА ЗАМКА "ГАРАНТ Н"

Запирание поворотом ключа обеспечивает ригель, шириной 40 мм, толщиной 10 мм с вылетом 21 мм.

1. ОБЩИЕ УКАЗАНИЯ.

1.1. Перед установкой и эксплуатацией замка ознакомьтесь с настоящим руководством и выполняйте его.
1.2. Замок "Гарант Н" предназначен для запирания дверей правого и левого исполнения.
1.3. Замок по конструкции накладной, с наружной и внутренней сторон блокирующий механизм может быть открыт только ключом.
1.4. Фирма-изготовитель может вносить в конструкцию замка изменения и дополнения, не понижающие его надежность и секретность.

2. КОМПЛЕКТ ПОСТАВКИ.

1. Замок.....1шт
2. Коробка ответная.....1шт
3. Ключ.....шт
4. Упаковка.....1шт
5. Паспорт.....1шт

Примечание: 1. Изготовление ключей к замку возможно только в условиях фирмы-изготовителя. Заказ на изготовление дополнительных ключей принимается фирмой только при предъявлении оригинала ключа и настоящего руководства.
2. По согласованию с оптовыми покупателями возможна поставка замка с различными вариантами отделки, комплектации и любым количеством ключей. 3. Крепеж для установки замка в комплект поставки не входит.

3. УСТАНОВКА ЗАМКА.

3.1. Произвести разметку двери, согласно прилагаемой схемы. Вырезать в торце двери паз под планку замка. Просверлить отверстие (поз.1) под ключ диаметром 6 мм и разделать паз под ключ.

3.2 Наметить замок на дверь с внутренней стороны и закрепить его через 2 отверстия диаметром 6 мм на корпусе замка с внутренней стороны двери с отверстия в лицевой планке диаметром 4 мм (торец двери), не применяя скобу.
3.3. Установить наружную накладку так, чтобы язык свободно и без перекоса входил в корпус замка. Разметить и вырезать в коробке двери паз для установки ответной коробки. Установить и закрепить шурупами ответную коробку так, чтобы планки входили в отверстия без усилий и перекосов. Проверить работу замка снаружи и изнутри.
3.4. При установке замка необходимо выдержать зазор между лицевой планкой и ответной коробкой не более 2х мм.
3.5. Запрещается доработка замка потребителем без согласования с фирмой-изготовителем. Запрещается вскрытие и смазывание корпусного механизма замка маслами. Запрещается наносить удары по замку и прилагать чрезмерные усилия при его установке.

4. СВИДЕТЕЛЬСТВО О ПРИЕМКЕ.

Замок соответствует требованиям технической документации и образцу-эталону.

Номер замка _____ **Дата выпуска** _____ **ШТАМП ОТК**

Номер упаковщика _____

5. ГАРАНТИЙНЫЕ ОБЯЗАТЕЛЬСТВА.

5.1. Изготовитель гарантирует безотказную работу замка в течении 12 месяцев со дня продажи при строгом соблюдении потребителем требований по установке и эксплуатации замка.
5.2. Замок, вышедший из строя в период гарантийного срока службы, изготовитель обязуется заменить новым, если невозможно устранить дефект.
5.3. Претензии не принимаются, если неисправность (повреждение) возникла в результате небрежного обращения потребителя с изделием (деформация, расверпивание, сварка и т.п.) или несоблюдения правил установки и эксплуатации.
5.4 Ремонт производится только в условиях завода-изготовителя, либо гарантийных мастерских.
По вопросам качества замка и заказа дополнительных ключей обращаться по телефону:(495) 748-24-26 или адресу:
143980, РОССИЯ, Московская обл., г. Жереновдорожкин, ул. Луговая д. 14, корпус 1, http:\\www.gerion.ru\, http:\\ирпон.рф\,
технические отдел E-mail: XZ.60@mail.ru и отдел сбыта E-mail: gerionsbyt@yandex.ru

Дата продажи _____ **Штамп магазина** _____