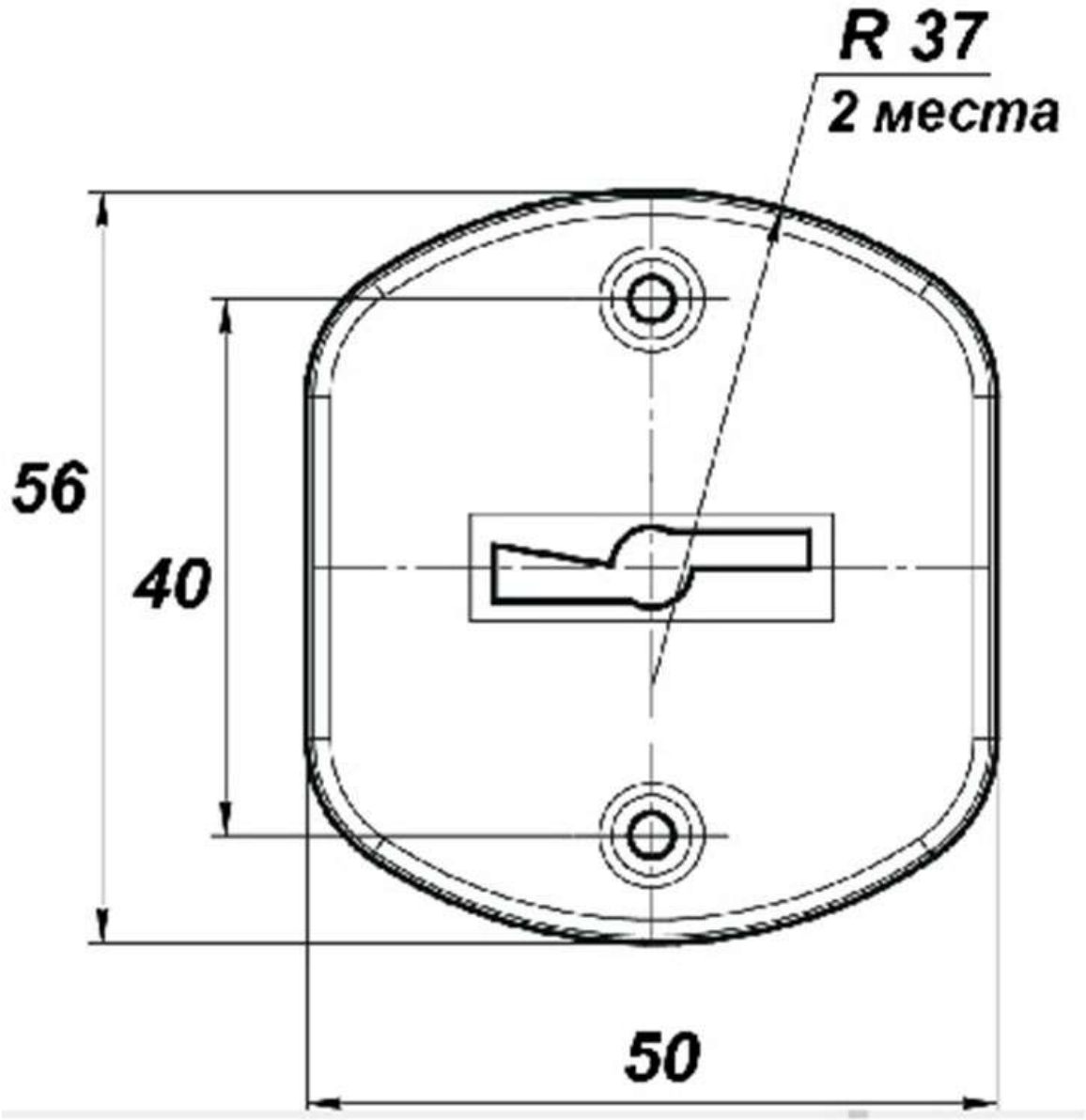
R 37
2 места
56
40
50

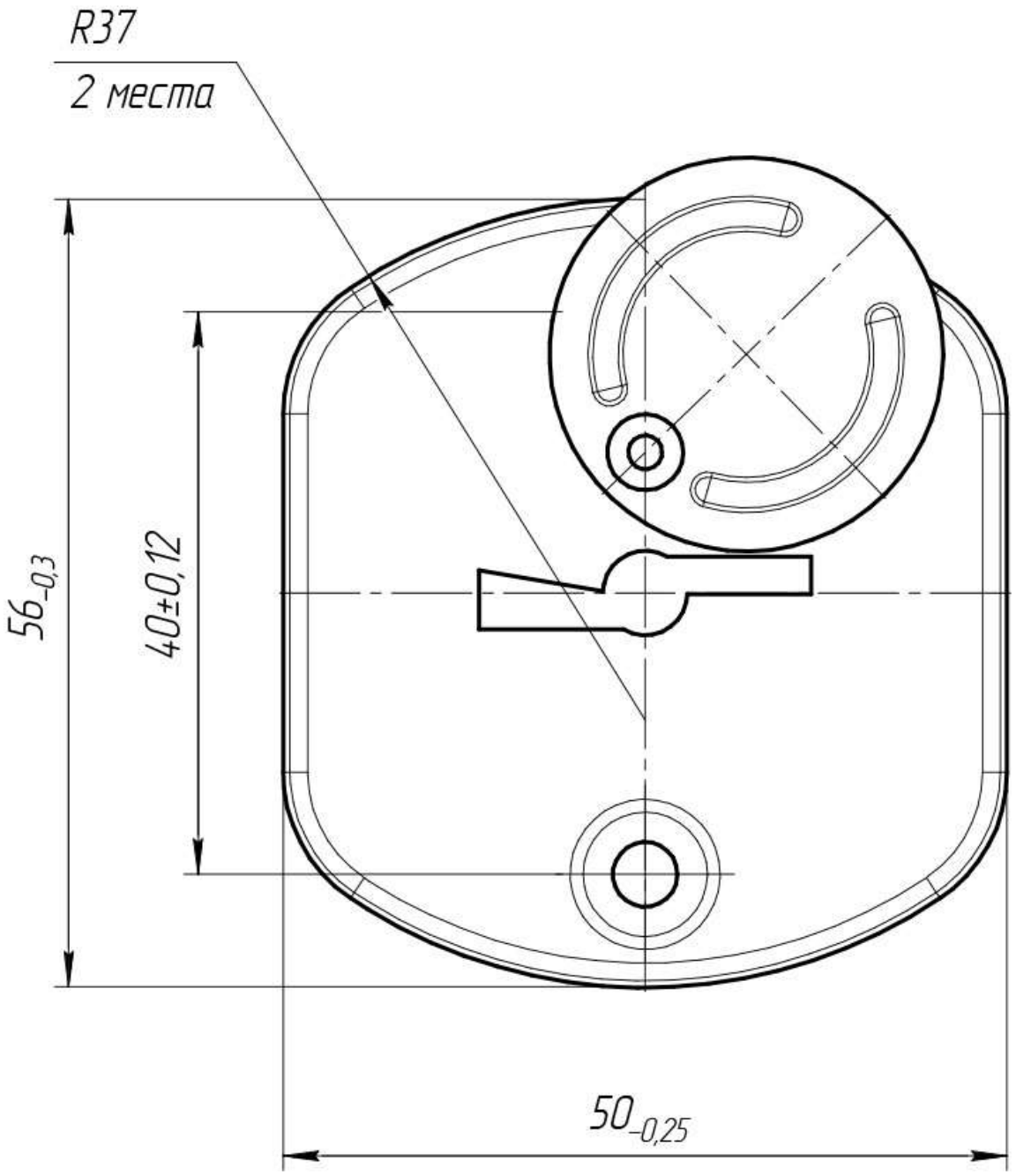
R37
2 места
56-0,3
40±0,12
50-0,25