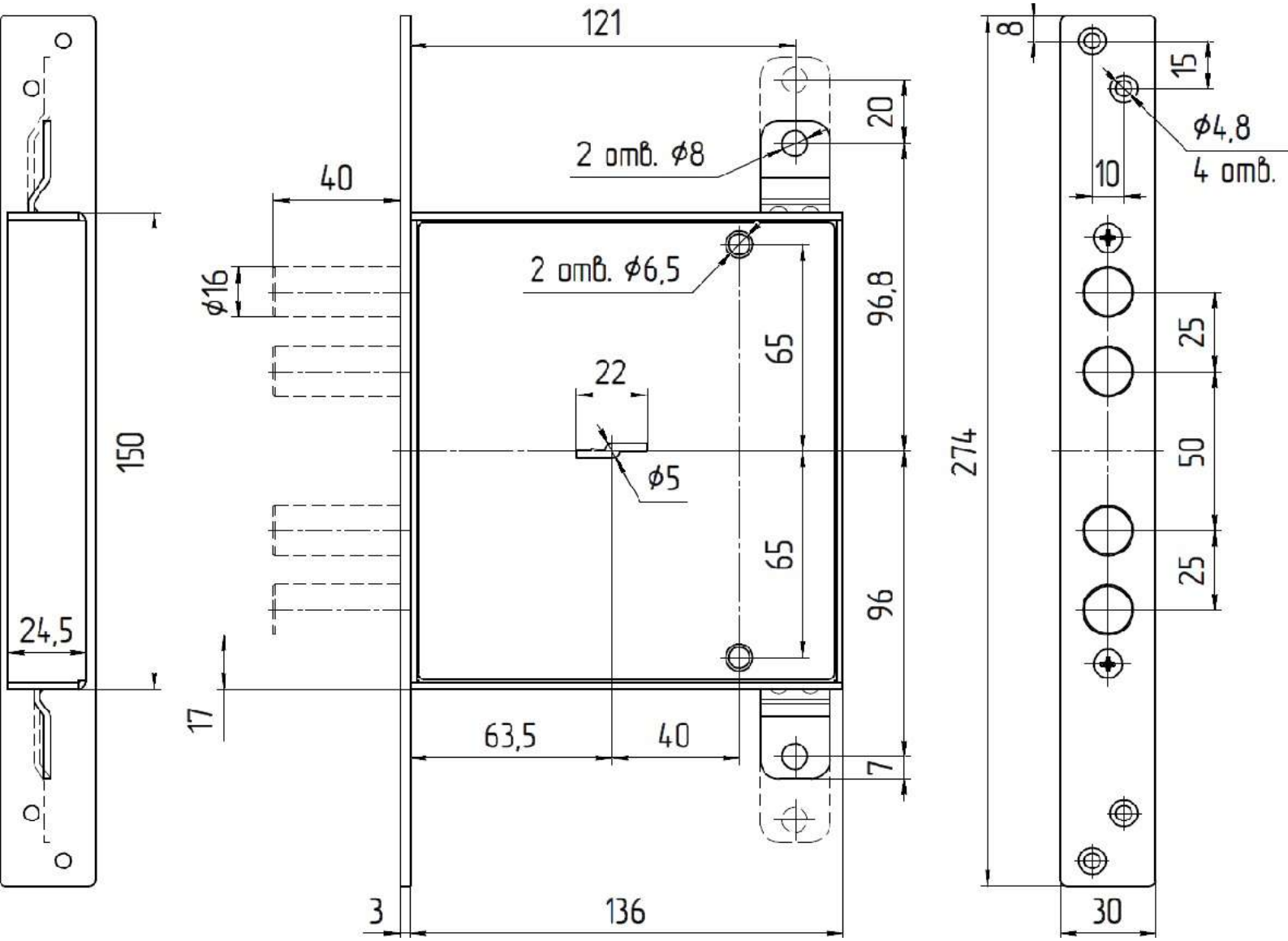
121
20
2 отв. ⌀8
40
⌀16
2 отв. ⌀6,5
96,8
65
22
⌀5
150
65
96
24,5
17
63,5
40
7
3
136
8
15
⌀4,8
4 отв.
10
25
274
50
25
30